# BOMBAS NORMALIZADAS E MONOBLOCO

FIT Franklin Industrial Technology

Monobloco

Monobloco

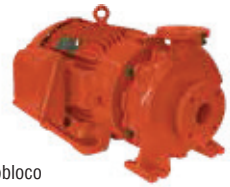
Monobloco

Mancal

## DETALHES TÉCNICOS

- Caracol, rotor, tampa de pressão e mancal de ferro fundido GG-25
- Anéis de desgaste e tampa de mancal de ferro fundido GG-15
- Selo mecânico constituído de aço inox AISI-304, buna N, grafite e cerâmica
- Sistema Back pull-out para retirada do conjunto bombeador do caracol
- Modelo R: bocais roscados (BSP)
- Modelo F: bocais flangeados, conforme norma ANSI B16.1
- Motor elétrico WEG IP-55, 2 polos ou 4 polos, 60Hz

**Importante:**
• Para bombeamento de água até 70° C.
• Para versões com características diferentes das especificadas acima, consulte a Fábrica.

**MANCAL:**
Bombas Centrífugas Horizontais Mancais, corpo espiral back pull-out bipartido, monoestágio, rotor fechado de fluxo radial, bocal de sucção e recalque flangeados, vedação do eixo através de bucha e selo mecânico, lubrificação do mancal de rolamentos através de óleo; atendendo as especificações técnicas da norma ISO 5199, dimensões e performance conforme norma ISO 2858.

**MONOBLOCO:**
Motobombas Centrífugas Horizontais, corpo espiral back pull-out bipartido, monoestágio, rotor fechado de fluxo radial, bocais de sucção e recalque flangeados ou roscados, vedação do eixo através de bucha e selo mecânico.

**2 polos - 3.500 rpm**

| MODELO | Potência (cv) | Ø Sucção (pol) | Ø Recalque (pol) | Pressão máxima sem vazão (m.c.a.) | Altura máxima de sucção (m.c.a.) | Ø Rotor (mm) | CARACTERÍSTICAS HIDRÁULICAS – Altura Manométrica Total (m.c.a.) | | | | | | | | | | | | | | | | | | | | | | |
|---|---|---|---|---|---|---|---|---|---|---|---|---|---|---|---|---|---|---|---|---|---|---|---|---|---|---|---|---|---|
| | | | | | | | 10 | 12 | 14 | 16 | 18 | 20 | 22 | 24 | 26 | 28 | 30 | 32 | 34 | 36 | 38 | 40 | 42 | 44 | 46 | 48 | 50 | 52 | 54 |
| | | | | | | | Vazão em m³/h válida para sucção de 0 m.c.a. | | | | | | | | | | | | | | | | | | | | | | |
| BPI 065-040-125 F/R/MANC | 5 | 2 1/2 | 1 1/2 | 23 | 8 | 110 | * | * | 55,5 | 47,6 | 38,3 | 26,4 | | | | | | | | | | | | | | | | | |
| | 6 | 2 1/2 | 1 1/2 | 28 | 8 | 120 | * | * | * | * | 61,6 | 54,7 | 46,6 | 36,8 | 23 | | | | | | | | | | | | | | |
| | 7,5 | 2 1/2 | 1 1/2 | 34 | 8 | 130 | * | * | * | * | * | * | 66,4 | 60,8 | 54,4 | 47,1 | 38,1 | 24,6 | | | | | | | | | | | |
| | 10 | 2 1/2 | 1 1/2 | 39 | 8 | 139 | * | * | * | * | * | * | * | * | 70,6 | 65,8 | 60,5 | 54,6 | 47,6 | 38,8 | 24,1 | | | | | | | | |
| BPI 080-050-125 F/R/MANC | 7,5 | 3 | 2 | 23 | 8 | 114 | * | * | * | 89,7 | 79,5 | 67,1 | 50 | | | | | | | | | | | | | | | | |
| | 10 | 3 | 2 | 27 | 8 | 120 | * | * | * | * | 95,1 | 85,5 | 74,3 | 59,9 | 35,2 | | | | | | | | | | | | | | |
| | 12,5 | 3 | 2 | 33 | 8 | 130 | * | * | * | * | * | 124 | 115 | 106 | 94,8 | 82,2 | 65,7 | 31,8 | | | | | | | | | | | |
| | 15 | 3 | 2 | 38 | 8 | 139 | * | * | * | * | * | * | 135 | 128 | 119 | 110 | 99,9 | 87,9 | 72,9 | 49,5 | | | | | | | | | |
| BPI 100-065-125 MANC | 7,5 | 4 | 2 1/2 | 19 | 7 | 112 | 148 | 133 | 116 | 93 | | | | | | | | | | | | | | | | | | | |
| BPI 100-065-125 F/R/MANC | 10 | 4 | 2 1/2 | 23 | 7 | 119 | * | * | 150 | 135 | 117 | 92,2 | | | | | | | | | | | | | | | | | |
| | 12,5 | 4 | 2 1/2 | 27 | 7 | 127 | * | * | * | * | 158 | 144 | 127 | 105 | 66,1 | | | | | | | | | | | | | | |
| | 15 | 4 | 2 1/2 | 31 | 7 | 132 | * | * | * | * | * | 172 | 160 | 145 | 128 | 105 | 62,5 | | | | | | | | | | | | |
| | 20 | 4 | 2 1/2 | 36 | 7 | 141 | * | * | * | * | * | * | * | * | 172 | 159 | 144 | 125 | 99,1 | | | | | | | | | | |

| MODELO | Potência (cv) | Ø Sucção (pol) | Ø Recalque (pol) | Pressão máxima sem vazão (m.c.a.) | Altura máxima de sucção (m.c.a.) | Ø Rotor (mm) | Altura Manométrica Total (m.c.a.) | | | | | | | | | | | | | | | | | | | | | | |
|---|---|---|---|---|---|---|---|---|---|---|---|---|---|---|---|---|---|---|---|---|---|---|---|---|---|---|---|---|---|
| | | | | | | | 14 | 16 | 18 | 20 | 22 | 24 | 26 | 28 | 30 | 32 | 34 | 36 | 38 | 40 | 42 | 44 | 46 | 48 | 50 | 52 | 54 | 58 | 60 |
| | | | | | | | Vazão em m³/h válida para sucção de 0 m.c.a. | | | | | | | | | | | | | | | | | | | | | | |
| BPI 065-040-160 F/R/MANC | 7,5 | 2 1/2 | 1 1/2 | 31 | 8 | 125 | * | * | 70,4 | 64,4 | 57,8 | 50,4 | 41,9 | 31,6 | | | | | | | | | | | | | | | |
| | 10 | 2 1/2 | 1 1/2 | 37 | 8 | 138 | * | * | * | * | * | 72,1 | 66,3 | 59,9 | 52,9 | 45 | 35,5 | 23,2 | | | | | | | | | | | |
| | 12,5 | 2 1/2 | 1 1/2 | 44 | 8 | 150 | * | * | * | * | * | * | * | 79,3 | 74 | 68,4 | 62,3 | 55,6 | 48,1 | 39,4 | 28,6 | | | | | | | | |
| | 15 | 2 1/2 | 1 1/2 | 52 | 8 | 159 | * | * | * | * | * | * | * | * | * | * | 79,6 | 75,9 | 71,9 | 67,6 | 62,9 | 57,6 | 51,5 | 44,1 | 33,4 | | | | |
| | 20 | 2 1/2 | 1 1/2 | 62 | 8 | 174 | * | * | * | * | * | * | * | * | * | * | * | * | * | 88,3 | 84,9 | 81,4 | 77,7 | 73,8 | 69,5 | 64,8 | 59,5 | 46,1 | 35,7 |
| BPI 080-050-160 F/R/MANC | 10 | 3 | 2 | 32 | 8 | 130 | * | * | * | * | 97,4 | 88,1 | 77,4 | 64,4 | 46,1 | | | | | | | | | | | | | | |
| | 12,5 | 3 | 2 | 38 | 8 | 139 | * | * | * | * | * | * | 106 | 97,5 | 88,1 | 77,2 | 63,8 | 44,3 | | | | | | | | | | | |
| | 15 | 3 | 2 | 42 | 8 | 147 | * | * | * | * | * | * | * | * | 109 | 101 | 91,7 | 81,2 | 68,6 | 51,4 | | | | | | | | | |
| | 20 | 3 | 2 | 52 | 8 | 158 | * | * | * | * | * | * | * | * | * | * | * | * | 115 | 108 | 99 | 89,4 | 78,2 | 64,1 | 42,3 | | | | |
| | 25 | 3 | 2 | 62 | 8 | 174 | * | * | * | * | * | * | * | * | * | * | * | * | * | * | * | * | * | 120 | 113 | 105 | 95,4 | 72,1 | 54,6 |
| BPI 100-065-160 F/R/MANC | 12,5 | 4 | 2 1/2 | 30 | 7 | 131 | 137 | 133 | 128 | 123 | 116 | 107 | 91,6 | 61,8 | | | | | | | | | | | | | | | |
| | 15 | 4 | 2 1/2 | 34 | 7 | 136 | * | * | 142 | 138 | 133 | 128 | 121 | 111 | 95,6 | 67,4 | | | | | | | | | | | | | |
| | 20 | 4 | 2 1/2 | 42 | 7 | 150 | * | * | * | * | * | 153 | 150 | 145 | 140 | 134 | 126 | 116 | 99,2 | 71,5 | | | | | | | | | |
| | 25 | 4 | 2 1/2 | 50 | 7 | 158 | * | * | * | * | * | * | * | * | 163 | 159 | 155 | 150 | 144 | 137 | 128 | 115 | 93,7 | 64 | | | | | |
| | 30 | 4 | 2 1/2 | 58 | 7 | 171 | * | * | * | * | * | * | * | * | * | * | * | 173 | 169 | 165 | 161 | 156 | 150 | 143 | 133 | 120 | 100 | | |
| | 40 | 4 | 2 1/2 | 62 | 7 | 174 | * | * | * | * | * | * | * | * | * | * | * | * | 178 | 175 | 171 | 167 | 162 | 157 | 150 | 142 | 132 | 93,7 | 65 |
| BPI 125-080-160 F/MANC | 30 | 5 | 3 | 32 | 7 | 138 | * | 286 | 268 | 248 | 226 | 202 | 175 | 142 | 96,6 | | | | | | | | | | | | | | |
| | 40 | 5 | 3 | 45 | 7 | 156 | * | * | * | * | * | * | 305 | 287 | 269 | 249 | 228 | 204 | 176 | 143 | 97,6 | | | | | | | | |
| | 50 | 5 | 3 | 52 | 7 | 168 | * | * | * | * | * | * | * | * | 319 | 305 | 290 | 273 | 256 | 237 | 215 | 191 | 161 | 120 | | | | | |
| BPI 125-080-160 MANC | 60 | 5 | 3 | 56 | 7 | 174 | * | * | * | * | * | * | * | * | * | 344 | 331 | 317 | 302 | 286 | 268 | 250 | 229 | 205 | 176 | 137 | | | |

## 2 polos - 3.500 rpm

| MODELO | Potência (cv) | Ø Sucção (pol) | Ø Recalque (pol) | Pressão máxima sem vazão (m.c.a.) | Altura máxima de sucção (m.c.a.) | Ø Rotor (mm) | Altura Manométrica Total (m.c.a.) | | | | | | | | | | | | | | | | | | | | | |
|---|---|---|---|---|---|---|---|---|---|---|---|---|---|---|---|---|---|---|---|---|---|---|---|---|---|---|---|---|
| | | | | | | | 14 | 16 | 18 | 20 | 22 | 24 | 26 | 28 | 30 | 32 | 34 | 36 | 38 | 40 | 42 | 44 | 46 | 48 | 50 | 52 | 54 | 58 | 60 |
| | | | | | | | Vazão em m³/h válida para sucção de 0 m.c.a. | | | | | | | | | | | | | | | | | | | | | | |
| BPI 125-100-160 F MANC | 50 | 5 | 4 | 46 | 7 | 166 | * | * | * | * | * | * | * | * | 387 | 364 | 339 | 312 | 281 | 246 | 203 | 140 | | | | | | | |
| BPI 125-100-160 MANC | 60 | 5 | 4 | 52 | 7 | 174 | * | * | * | * | * | * | * | * | 422 | 403 | 383 | 361 | 338 | 313 | 285 | 254 | 218 | 173 | 101 | | | | |
| | 60 | 5 | 4 | 60 | 7 | 180 | * | * | * | * | * | * | * | * | * | * | 412 | 396 | 379 | 361 | 342 | 322 | 300 | 275 | 247 | 213 | 169 | | |
| | 75 | 5 | 4 | 64 | 7 | 188 | * | * | * | * | * | * | * | * | * | * | * | 433 | 418 | 402 | 385 | 368 | 349 | 329 | 307 | 283 | 256 | 182 | 103 |

| MODELO | Potência (cv) | Ø Sucção (pol) | Ø Recalque (pol) | Pressão máxima sem vazão (m.c.a.) | Altura máxima de sucção (m.c.a.) | Ø Rotor (mm) | Altura Manométrica Total (m.c.a.) | | | | | | | | | | | | | | | | | | | | | |
|---|---|---|---|---|---|---|---|---|---|---|---|---|---|---|---|---|---|---|---|---|---|---|---|---|---|---|---|---|
| | | | | | | | 20 | 22 | 24 | 26 | 28 | 30 | 34 | 38 | 42 | 46 | 50 | 54 | 58 | 62 | 66 | 70 | 74 | 78 | 82 | 86 | 90 | 94 | 98 |
| | | | | | | | Vazão em m³/h válida para sucção de 0 m.c.a. | | | | | | | | | | | | | | | | | | | | | | |
| BPI 065-040-200 F/R/MANC | 12,5 | 2 1/2 | 1 1/2 | 51 | 8 | 166 | 62 | 60,9 | 59,8 | 58,7 | 57,4 | 56,1 | 53,2 | 49,6 | 45,1 | 38,6 | 20,8 | | | | | | | | | | | | |
| | 15 | 2 1/2 | 1 1/2 | 61 | 8 | 177 | * | * | * | * | * | * | 63,9 | 61,2 | 58,1 | 54,6 | 50,3 | 44,7 | 35,7 | | | | | | | | | | |
| | 20 | 2 1/2 | 1 1/2 | 74 | 8 | 189 | * | * | * | * | * | * | * | * | 70,4 | 67,9 | 65,2 | 62,2 | 58,8 | 54,7 | 49,5 | 42,1 | | | | | | | |
| | 25 | 2 1/2 | 1 1/2 | 85 | 8 | 201 | * | * | * | * | * | * | * | * | * | * | 73,9 | 71,6 | 69 | 66,1 | 62,9 | 59,2 | 54,7 | 48,9 | 39,6 | | | | |
| | 30 | 2 1/2 | 1 1/2 | 90 | 8 | 212 | * | * | * | * | * | * | * | * | * | * | * | 75,6 | 73,2 | 70,7 | 67,9 | 64,7 | 61,1 | 56,9 | 51,4 | 43,4 | | | |
| BPI 080-050-200 F/R/MANC | 25 | 3 | 2 | 63 | 8 | 177 | * | * | * | * | * | * | * | * | * | * | 91,8 | 82,2 | 69,6 | | | | | | | | | | |
| | 30 | 3 | 2 | 70 | 8 | 187 | * | * | * | * | * | * | * | * | * | * | * | 101 | 92,9 | 83,1 | 69,9 | | | | | | | | |
| | 40 | 3 | 2 | 89 | 8 | 206 | * | * | * | * | * | * | * | * | * | * | * | * | * | * | * | 118 | 111 | 102 | 90 | 71,1 | | | |
| | 50 | 3 | 2 | 101 | 8 | 219 | * | * | * | * | * | * | * | * | * | * | * | * | * | * | * | * | * | 118 | 112 | 105 | 95,8 | 84,2 | 64,7 |
| BPI 100-065-200 F/R/MANC | 25 | 4 | 2 1/2 | 54 | 8 | 162 | * | * | * | * | * | * | * | 130 | 119 | 105 | 85,5 | | | | | | | | | | | | |
| | 30 | 4 | 2 1/2 | 61 | 8 | 172 | * | * | * | * | * | * | * | * | 139 | 130 | 118 | 103 | 78,9 | | | | | | | | | | |
| | 40 | 4 | 2 1/2 | 75 | 8 | 191 | * | * | * | * | * | * | * | * | * | * | * | * | 141 | 130 | 117 | 97,8 | 55,5 | | | | | | |
| | 50 | 4 | 2 1/2 | 87 | 8 | 206 | * | * | * | * | * | * | * | * | * | * | * | * | * | * | 162 | 153 | 142 | 128 | 108 | | | | |
| BPI 100-065-200 MANC | 60 | 4 | 2 1/2 | 98 | 8 | 219 | * | * | * | * | * | * | * | * | * | * | * | * | * | * | * | * | 173 | 165 | 155 | 144 | 129 | 106 | |
| BPI 125-080-200 F MANC | 50 | 5 | 3 | 64 | 7 | 178 | * | * | * | * | * | * | 282 | 265 | 248 | 228 | 206 | 180 | 148 | 96,4 | | | | | | | | | |
| BPI 125-080-200 MANC | 60 | 5 | 3 | 73 | 7 | 189 | * | * | * | * | * | * | * | * | * | 286 | 268 | 248 | 226 | 201 | 170 | 125 | | | | | | | |
| | 75 | 5 | 3 | 92 | 7 | 207 | * | * | * | * | * | * | * | * | * | * | * | 318 | 302 | 285 | 266 | 246 | 223 | 195 | 160 | 95 | | | |
| | 100 | 5 | 3 | 100 | 7 | 219 | * | * | * | * | * | * | * | * | * | * | * | * | * | 341 | 326 | 309 | 292 | 272 | 251 | 226 | 197 | 157 | |
| BPI 125-100-200 MANC | 75 | 5 | 4 | 62 | 7 | 180 | * | * | * | * | * | * | * | * | 357 | 326 | 290 | 248 | 192 | | | | | | | | | | |
| | 100 | 5 | 4 | 72 | 7 | 193 | * | * | * | * | * | * | * | * | * | * | 371 | 340 | 307 | 267 | 217 | 134 | | | | | | | |
| | 125 | 5 | 4 | 83 | 7 | 206 | * | * | * | * | * | * | * | * | * | * | * | * | * | 386 | 355 | 320 | 279 | 226 | 127 | | | | |
| | 150 | 5 | 4 | 94 | 7 | 219 | * | * | * | * | * | * | * | * | * | * | * | * | * | * | * | 411 | 382 | 350 | 314 | 269 | 209 | | |

| MODELO | Potência (cv) | Ø Sucção (pol) | Ø Recalque (pol) | Pressão máxima sem vazão (m.c.a.) | Altura máxima de sucção (m.c.a.) | Ø Rotor (mm) | CARACTERÍSTICAS HIDRÁULICAS – Altura Manométrica Total (m.c.a.) | | | | | | | | | | | | | | | | | | | | | |
|---|---|---|---|---|---|---|---|---|---|---|---|---|---|---|---|---|---|---|---|---|---|---|---|---|---|---|---|---|
| | | | | | | | 62 | 64 | 66 | 68 | 70 | 72 | 74 | 76 | 78 | 80 | 85 | 90 | 95 | 100 | 105 | 110 | 115 | 120 | 125 | 130 | 135 | 140 | 145 |
| | | | | | | | Vazão em m³/h válida para sucção de 0 m.c.a. | | | | | | | | | | | | | | | | | | | | | | |
| BPI 065-040-250 F/MANC | 25 | 2 1/2 | 1 1/2 | 91 | 8 | 212 | * | * | * | * | 60 | 58,2 | 56,2 | 54 | 51,6 | 48,9 | 39,7 | | | | | | | | | | | | |
| | 30 | 2 1/2 | 1 1/2 | 102 | 8 | 225 | * | * | * | * | * | * | * | * | 64,4 | 62,7 | 58 | 52 | 43,7 | 26,1 | | | | | | | | | |
| | 40 | 2 1/2 | 1 1/2 | 122 | 8 | 246 | * | * | * | * | * | * | * | * | * | * | * | 72,7 | 69,1 | 64,9 | 59,9 | 53,6 | 44,8 | 24,7 | | | | | |
| | 50 | 2 1/2 | 1 1/2 | 136 | 8 | 260 | * | * | * | * | * | * | * | * | * | * | * | * | * | 77,2 | 73,8 | 70 | 65,6 | 60,3 | 53,6 | 43,8 | 12,7 | | |
| BPI 080-050-250 F/MANC | 40 | 3 | 2 | 94 | 8 | 217 | * | * | * | 108 | 106 | 104 | 101 | 98,8 | 96,2 | 93,4 | 84,6 | 70,8 | | | | | | | | | | | |
| | 50 | 3 | 2 | 110 | 8 | 232 | * | * | * | * | * | * | * | * | * | 115 | 110 | 105 | 98 | 89,4 | 76,2 | | | | | | | | |
| BPI 080-050-250 MANC | 60 | 3 | 2 | 124 | 8 | 247 | * | * | * | * | * | * | * | * | * | * | * | 123 | 119 | 114 | 108 | 101 | 91,8 | 77,5 | | | | | |
| | 75 | 3 | 2 | 137 | 8 | 260 | * | * | * | * | * | * | * | * | * | * | * | * | * | 129 | 125 | 120 | 115 | 109 | 101 | 90,8 | 71 | | |
| BPI 100-065-250 F MANC | 50 | 4 | 2 1/2 | 89 | 7 | 211 | * | * | * | 154 | 150 | 147 | 143 | 139 | 134 | 129 | 110 | | | | | | | | | | | | |
| BPI 100-065-250 MANC | 60 | 4 | 2 1/2 | 102 | 7 | 225 | * | * | * | * | * | * | * | * | * | 160 | 151 | 140 | 125 | 90,3 | | | | | | | | | |
| | 75 | 4 | 2 1/2 | 116 | 7 | 240 | * | * | * | * | * | * | * | * | * | * | 178 | 172 | 164 | 155 | 143 | 125 | | | | | | | |
| | 100 | 4 | 2 1/2 | 135 | 7 | 260 | * | * | * | * | * | * | * | * | * | * | * | * | * | * | 187 | 180 | 172 | 162 | 150 | 132 | | | |
| BPI 125-080-250 MANC | 100 | 5 | 3 | 96 | 7 | 216 | 257 | 251 | 245 | 239 | 232 | 226 | 218 | 211 | 203 | 195 | 171 | 140 | | | | | | | | | | | |
| | 100 | 5 | 3 | 109 | 7 | 231 | * | * | * | * | * | * | 266 | 261 | 255 | 249 | 232 | 214 | 193 | 168 | 132 | | | | | | | | |
| | 125 | 5 | 3 | 122 | 7 | 243 | * | * | * | * | * | * | * | * | * | * | 285 | 271 | 256 | 239 | 220 | 197 | 167 | 113 | | | | | |
| | 150 | 5 | 3 | 135 | 7 | 256 | * | * | * | * | * | * | * | * | * | * | * | * | 299 | 285 | 271 | 255 | 238 | 217 | 192 | 158 | | | |
| | 175 | 5 | 3 | 148 | 7 | 269 | * | * | * | * | * | * | * | * | * | * | * | * | * | * | 314 | 301 | 287 | 273 | 256 | 238 | 217 | 191 | 153 |

## 4 polos - 1.750 rpm

| MODELO | Potência (cv) | Ø Sucção (pol) | Ø Recalque (pol) | Pressão máxima sem vazão (m.c.a.) | Altura máxima de sucção (m.c.a.) | Ø Rotor (mm) | CARACTERÍSTICAS HIDRÁULICAS – Altura Manométrica Total (m.c.a.) | | | | | | | | | | | | | | | | | | | | | |
|---|---|---|---|---|---|---|---|---|---|---|---|---|---|---|---|---|---|---|---|---|---|---|---|---|---|---|---|---|
| | | | | | | | 2 | 3 | 4 | 5 | 6 | 7 | 8 | 9 | 10 | 11 | 12 | 13 | 14 | 16 | 18 | 20 | 22 | 24 | 26 | 28 | 30 | 32 |
| | | | | | | | Vazão em m³/h válida para sucção de 0 m.c.a. | | | | | | | | | | | | | | | | | | | | | |
| BPI 065-040-125 MANC | 3/4 | 2 1/2 | 1 1/2 | 6 | 8 | 110 | 37,7 | 31,6 | 24,1 | 13,7 | | | | | | | | | | | | | | | | | | |
| | 1 | 2 1/2 | 1 1/2 | 7 | 8 | 120 | 44,4 | 39,6 | 34,2 | 27,6 | 18,8 | | | | | | | | | | | | | | | | | |
| BPI 065-040-125 F/R/MANC | 1 | 2 1/2 | 1 1/2 | 9 | 8 | 130 | * | 44,6 | 40,5 | 36 | 30,6 | 23,9 | 13 | | | | | | | | | | | | | | | |
| | 1,5 | 2 1/2 | 1 1/2 | 10 | 8 | 139 | * | * | 45,2 | 41,6 | 37,6 | 33,1 | 27,5 | 19,8 | | | | | | | | | | | | | | |
| BPI 065-040-160 F/R/MANC | 1 | 2 1/2 | 1 1/2 | 8 | 8 | 125 | * | 37,8 | 34,4 | 30,5 | 25,6 | 19,1 | | | | | | | | | | | | | | | | |
| | 1,5 | 2 1/2 | 1 1/2 | 10 | 8 | 138 | * | * | * | 37,5 | 34 | 29,8 | 24,5 | 17,1 | | | | | | | | | | | | | | |
| | 1,5 | 2 1/2 | 1 1/2 | 12 | 8 | 150 | * | * | * | * | 40,5 | 37,2 | 33,4 | 29 | 23,3 | 14,7 | | | | | | | | | | | | |
| | 2 | 2 1/2 | 1 1/2 | 14 | 8 | 159 | * | * | * | * | * | 43,9 | 40,6 | 37,1 | 33 | 28,2 | 22,2 | 11,6 | | | | | | | | | | |
| | 3 | 2 1/2 | 1 1/2 | 17 | 8 | 174 | * | * | * | * | * | * | * | 46 | 43,1 | 39,7 | 36 | 31,7 | 26,5 | | | | | | | | | |
| BPI 065-040-200 F/R/MANC | 2 | 2 1/2 | 1 1/2 | 15 | 8 | 177 | * | * | 35,7 | 34,8 | 33,7 | 32,6 | 31,4 | 30,1 | 28,5 | 26,7 | 24,6 | 21,8 | 17,1 | | | | | | | | | |
| | 3 | 2 1/2 | 1 1/2 | 20 | 8 | 201 | * | * | * | * | * | * | 39,3 | 38,3 | 37,3 | 36,2 | 35 | 33,7 | 32,2 | 28,7 | 23,1 | | | | | | | |
| | 4 | 2 1/2 | 1 1/2 | 23 | 8 | 212 | * | * | * | * | * | * | * | * | 41,3 | 40,4 | 39,4 | 38,4 | 37,3 | 34,7 | 31,6 | 27,3 | 18,6 | | | | | |
| BPI 065-040-250 F/MANC | 4 | 2 1/2 | 1 1/2 | 23 | 8 | 212 | * | * | * | * | 42,8 | 42 | 41,2 | 40,3 | 39,4 | 38,5 | 37,4 | 36,3 | 35,2 | 32,5 | 29,2 | 24,6 | 15,1 | | | | | |
| | 5 | 2 1/2 | 1 1/2 | 26 | 8 | 225 | * | * | * | * | * | * | 44,5 | 43,7 | 42,9 | 42,1 | 41,2 | 40,2 | 39,2 | 37 | 34,5 | 31,4 | 27,4 | 20,9 | | | | |
| | 6 | 2 1/2 | 1 1/2 | 31 | 8 | 246 | * | * | * | * | * | * | * | * | * | 47,6 | 46,9 | 46,1 | 45,3 | 43,6 | 41,7 | 39,5 | 37,1 | 34,2 | 30,6 | 25,4 | 13 | |
| | 7,5 | 2 1/2 | 1 1/2 | 35 | 8 | 260 | * | * | * | * | * | * | * | * | * | * | * | 49,8 | 49,1 | 47,6 | 45,9 | 44,1 | 42,1 | 39,9 | 37,3 | 34,2 | 30,2 | 24,3 |

# BOMBAS NORMALIZADAS E MONOBLOCO

**4 polos - 1.750 rpm**

| MODELO | Potência (cv) | Ø Sucção (pol) | Ø Recalque (pol) | Pressão máxima sem vazão (m.c.a.) | Altura máxima de sucção (m.c.a.) | Ø Rotor (mm) | CARACTERÍSTICAS HIDRÁULICAS – Altura Manométrica Total (m.c.a.) | | | | | | | | | | | | | | | | | | | | | | |
|---|---|---|---|---|---|---|---|---|---|---|---|---|---|---|---|---|---|---|---|---|---|---|---|---|---|---|---|---|---|
| | | | | | | | 2 | 3 | 4 | 5 | 6 | 7 | 8 | 9 | 10 | 11 | 12 | 13 | 14 | 16 | 18 | 20 | 22 | 24 | 26 | 28 | 30 | 32 | 36 |
| | | | | | | | Vazão em m³/h válida para sucção de 0 m.c.a. | | | | | | | | | | | | | | | | | | | | | | |
| BPI 080-050-125 F/R/MANC | 1 | 3 | 2 | 6 | 8 | 114 | * | * | 43,6 | 28,7 | | | | | | | | | | | | | | | | | | | |
| | 1,5 | 3 | 2 | 9 | 8 | 130 | * | * | * | 66,5 | 57,2 | 45,2 | 23,5 | | | | | | | | | | | | | | | | |
| | 2 | 3 | 2 | 10 | 8 | 139 | * | * | * | 76,4 | 68,7 | 59,7 | 48,3 | 30 | | | | | | | | | | | | | | | |
| BPI 080-050-160 F/R/MANC | 1,5 | 3 | 2 | 8 | 8 | 139 | 70,8 | 64,8 | 58,1 | 50,4 | 40,8 | 26,8 | | | | | | | | | | | | | | | | | |
| | 2 | 3 | 2 | 11 | 8 | 147 | * | * | 73,4 | 67,6 | 61,2 | 53,9 | 45,1 | 33,4 | | | | | | | | | | | | | | | |
| | 3 | 3 | 2 | 14 | 8 | 158 | * | * | * | * | 79,2 | 73,9 | 68,1 | 61,6 | 54,1 | 45,1 | 32,7 | | | | | | | | | | | | |
| | 4 | 3 | 2 | 16 | 8 | 174 | * | * | * | * | * | * | 83,8 | 78,7 | 73,2 | 67,2 | 60,4 | 52,6 | 42,8 | | | | | | | | | | |
| BPI 080-050-200 F/R/MANC | 3 | 3 | 2 | 16 | 8 | 177 | * | * | * | * | * | * | * | * | * | 50,1 | 46,1 | 41,3 | 35,1 | | | | | | | | | | |
| | 4 | 3 | 2 | 18 | 8 | 187 | * | * | * | * | * | * | * | * | * | 59,1 | 56 | 52,6 | 48,8 | 38,8 | | | | | | | | | |
| | 5 | 3 | 2 | 23 | 8 | 206 | * | * | * | * | * | * | * | * | * | * | * | * | * | * | 57,3 | 48,4 | 26,4 | | | | | | |
| | 6 | 3 | 2 | 25 | 8 | 219 | * | * | * | * | * | * | * | * | * | * | * | * | * | * | 63,4 | 57,3 | 48,7 | 29,8 | | | | | |
| | 7,5 | 3 | 2 | 25 | 8 | 219 | * | * | * | * | * | * | * | * | * | * | * | * | 72,5 | 68,4 | 63,4 | 57,3 | 48,7 | 29,8 | | | | | |
| BPI 080-050-250 F/MANC | 5 | 3 | 2 | 20 | 8 | 197 | * | * | * | 62,1 | 61 | 59,8 | 58,6 | 57,3 | 55,9 | 54,4 | 52,7 | 50,9 | 48,9 | 44 | 36,2 | | | | | | | | |
| | 6 | 3 | 2 | 24 | 8 | 217 | * | * | * | * | * | 67,4 | 66,4 | 65,3 | 64,1 | 63 | 61,7 | 60,3 | 58,9 | 55,7 | 51,8 | 46,8 | 38,9 | | | | | | |
| | 7,5 | 3 | 2 | 28 | 8 | 232 | * | * | * | * | * | * | 72,6 | 71,7 | 70,7 | 69,7 | 68,6 | 67,5 | 66,3 | 63,8 | 60,9 | 57,6 | 53,6 | 48,3 | 40 | | | | |
| | 10 | 3 | 2 | 34 | 8 | 260 | * | * | * | * | * | * | * | * | 80,6 | 79,7 | 78,8 | 77,9 | 76,9 | 74,9 | 72,7 | 70,3 | 67,7 | 64,7 | 61,2 | 57,1 | 51,6 | 42,7 | |
| BPI 100-065-125 F/R/MANC | 1,5 | 4 | 2 1/2 | 7 | 8 | 127 | 98,7 | 88,5 | 76 | 59,4 | | | | | | | | | | | | | | | | | | | |
| | 2 | 4 | 2 1/2 | 9 | 8 | 132 | 115 | 107 | 97,6 | 86,7 | 73,1 | 53,6 | | | | | | | | | | | | | | | | | |
| | 3 | 4 | 2 1/2 | 10 | 8 | 141 | * | 120 | 112 | 103 | 92,6 | 80 | 63,2 | | | | | | | | | | | | | | | | |
| BPI 100-065-160 F/R/MANC | 2 | 4 | 2 1/2 | 9 | 8 | 131 | * | 72,1 | 69,1 | 65,2 | 59,7 | 50 | | | | | | | | | | | | | | | | | |
| | 3 | 4 | 2 1/2 | 12 | 8 | 158 | * | * | 87 | 84,5 | 81,6 | 78,1 | 73,6 | 67,2 | 55,9 | 29,4 | | | | | | | | | | | | | |
| | 4 | 4 | 2 1/2 | 15 | 8 | 171 | * | * | * | * | 94,4 | 92,1 | 89,5 | 86,4 | 82,8 | 78,1 | 71,7 | 60,7 | 37,5 | | | | | | | | | | |
| | 5 | 4 | 2 1/2 | 16 | 8 | 174 | * | * | * | * | 98 | 95,8 | 93,4 | 90,7 | 87,5 | 83,6 | 78,6 | 71,4 | 58,8 | | | | | | | | | | |
| BPI 100-065-200 F/R/MANC | 4 | 4 | 2 1/2 | 14 | 8 | 162 | * | 86,8 | 84,2 | 81,4 | 78,4 | 75,1 | 71,4 | 67,3 | 62,4 | 56,5 | 48,7 | 35,2 | | | | | | | | | | | |
| | 5 | 4 | 2 1/2 | 16 | 8 | 172 | * | * | 90,7 | 88,1 | 85,4 | 82,5 | 79,3 | 75,9 | 72 | 67,6 | 62,4 | 55,9 | 46,9 | | | | | | | | | | |
| | 6 | 4 | 2 1/2 | 19 | 8 | 191 | * | * | * | * | * | 95,8 | 93,3 | 90,6 | 87,7 | 84,5 | 81,1 | 77,3 | 73,1 | 62,2 | 42,4 | | | | | | | | |
| | 7,5 | 4 | 2 1/2 | 22 | 8 | 206 | * | * | * | * | * | * | * | 104 | 102 | 99 | 96,4 | 93,5 | 90,4 | 83,2 | 74 | 60 | | | | | | | |
| | 10 | 4 | 2 1/2 | 25 | 8 | 219 | * | * | * | * | * | * | * | * | 111 | 109 | 106 | 104 | 101 | 95,5 | 88,7 | 80,3 | 68,6 | 42,6 | | | | | |
| BPI 100-065-250 F/MANC | 7,5 | 4 | 2 1/2 | 22 | 8 | 211 | * | * | 99,5 | 98,2 | 96,8 | 95,3 | 93,8 | 92,1 | 90,4 | 88,6 | 86,6 | 84,5 | 82,2 | 76,9 | 69,7 | 58 | | | | | | | |
| | 10 | 4 | 2 1/2 | 26 | 8 | 225 | * | * | * | * | * | * | 103 | 102 | 100 | 98,8 | 97,2 | 95,6 | 93,8 | 89,9 | 85,4 | 79,9 | 72,7 | 60,8 | | | | | |
| | 12,5 | 4 | 2 1/2 | 30 | 8 | 240 | * | * | * | * | * | * | * | 110 | 109 | 108 | 106 | 105 | 103 | 99,9 | 96,3 | 92,2 | 87,3 | 81,3 | 73,1 | 57,6 | | | |
| | 15 | 4 | 2 1/2 | 35 | 8 | 260 | * | * | * | * | * | * | * | * | * | * | 118 | 116 | 115 | 112 | 110 | 106 | 103 | 98,7 | 94,1 | 88,6 | 81,4 | 70,6 | |
| BPI 125-080-160 F/MANC | 4 | 5 | 3 | 10 | 7 | 138 | * | * | * | 146 | 125 | 101 | 71,7 | 31,3 | | | | | | | | | | | | | | | |
| | 5 | 5 | 3 | 12 | 7 | 156 | * | * | * | * | 159 | 141 | 121 | 98,5 | 70,8 | 32,5 | | | | | | | | | | | | | |
| | 6 | 5 | 3 | 14 | 7 | 168 | * | * | * | * | * | * | 158 | 141 | 121 | 99,1 | 71,5 | | | | | | | | | | | | |
| | 7,5 | 5 | 3 | 15 | 7 | 174 | * | * | * | * | * | * | * | 172 | 155 | 135 | 112 | 82,8 | | | | | | | | | | | |
| BPI 125-080-200 F/MANC | 6 | 5 | 3 | 17 | 7 | 178 | * | * | * | * | * | * | * | * | 129 | 119 | 109 | 97,4 | 83,3 | | | | | | | | | | |
| | 7,5 | 5 | 3 | 19 | 7 | 189 | * | * | * | * | * | * | * | * | * | * | 139 | 130 | 119 | 93,9 | | | | | | | | | |
| | 10 | 5 | 3 | 23 | 7 | 207 | * | * | * | * | * | * | * | * | * | * | * | * | * | 138 | 118 | 90,2 | | | | | | | |
| | 12,5 | 5 | 3 | 25 | 7 | 219 | * | * | * | * | * | * | * | * | * | * | * | * | * | * | 151 | 131 | 107 | 64,9 | | | | | |
| BPI 125-080-250 F/MANC | 10 | 5 | 3 | 23 | 7 | 216 | * | * | * | * | * | * | * | * | * | * | * | * | 136 | 126 | 113 | 94,9 | 56,2 | | | | | | |
| | 12,5 | 5 | 3 | 28 | 7 | 231 | * | * | * | * | * | * | * | * | * | * | * | * | * | * | 145 | 135 | 122 | 106 | 79,1 | | | | |
| | 15 | 5 | 3 | 31 | 7 | 243 | * | * | * | * | * | * | * | * | * | * | * | * | * | * | 160 | 152 | 142 | 131 | 117 | 95,8 | | | |
| | 20 | 5 | 3 | 34 | 7 | 256 | * | * | * | * | * | * | * | * | * | * | * | * | * | * | 175 | 168 | 161 | 152 | 142 | 129 | 113 | 86,2 | |
| | 25 | 5 | 3 | 37 | 7 | 269 | * | * | * | * | * | * | * | * | * | * | * | * | * | * | 190 | 184 | 177 | 170 | 162 | 152 | 142 | 128 | 74,2 |
| BPI 125-100-160 F/MANC | 6 | 5 | 4 | 12 | 7 | 166 | * | * | * | * | * | 199 | 176 | 148 | 112 | | | | | | | | | | | | | | |
| | 7,5 | 5 | 4 | 15 | 7 | 180 | * | * | * | * | * | * | 214 | 198 | 181 | 162 | 139 | 108 | | | | | | | | | | | |
| | 10 | 5 | 4 | 16 | 7 | 188 | * | * | * | * | * | * | * | 217 | 201 | 184 | 165 | 142 | 113 | | | | | | | | | | |
| BPI 125-100-200 F/MANC | 10 | 5 | 4 | 16 | 7 | 180 | * | * | * | * | * | 219 | 208 | 197 | 186 | 173 | 158 | 140 | 118 | | | | | | | | | | |
| | 12,5 | 5 | 4 | 19 | 7 | 193 | * | * | * | * | * | * | * | * | * | * | 219 | 205 | 190 | 151 | | | | | | | | | |
| | 15 | 5 | 4 | 21 | 7 | 206 | * | * | * | * | * | * | * | * | * | * | * | 234 | 223 | 196 | 161 | 94,5 | | | | | | | |
| | 20 | 5 | 4 | 24 | 7 | 219 | * | * | * | * | * | * | * | * | * | * | * | * | * | 242 | 216 | 183 | 134 | | | | | | |

Obs.: - Dados hidráulicos conforme ISO 9906 anexo "A", com motor de linha e frequência indicados. Para condições diferentes, consulte a Fábrica.
- Não utilize a motobomba nas faixas com asteriscos (*).
- Para obter a altura manométrica total em m.c.a., não deixe de considerar as perdas de carga por atrito da instalação.
**- Obrigatório o aterramento do motor elétrico, conforme previsto na norma NBR 5410 ou norma equivalente do país onde o produto será instalado.**

**INFORMAÇÕES PARA PEDIDO - KIT CONTRAFLANGE**

| Descrição | Modelos de Motobombas | ø Sucção | ø Recalque | Class (Lb) |
|---|---|---|---|---|
| Kit Contraflange BPI 065-040 | BPI 065-040-125<br>BPI 065-040-160<br>BPI 065-040-200 | 2.1/2 | 1.1/2 | 125 |
| Kit Contraflange BPI 065-040 | BPI 065-040-250 | 2.1/2 | 1.1/2 | 250 |
| Kit Contraflange BPI 080-050 | BPI 080-050-125<br>BPI 080-050-160<br>BPI 080-050-200 | 3 | 2 | 125 |
| Kit Contraflange BPI 080-050 | BPI 080-050-250 | 3 | 2 | 250 |

| Descrição | Modelos de Motobombas | ø Sucção | ø Recalque | Class (Lb) |
|---|---|---|---|---|
| Kit Contraflange BPI 100-065 | BPI 100-065-125<br>BPI 100-065-160<br>BPI 100-065-200 | 4 | 2.1/2 | 125 |
| Kit Contraflange BPI 100-065 | BPI 100-065-250 | 4 | 2.1/2 | 250 |
| Kit Contraflange BPI 125-080 | BPI 125-080-160<br>BPI 125-080-200 | 5 | 3 | 125 |
| Kit Contraflange BPI 125-080 | BPI 125-080-250 | 5 | 3 | 250 |
| Kit Contraflange BPI 125-100 | BPI 125-100-160<br>BPI 125-100-200 | 5 | 4 | 125 |

## COMPONENTES DO PRODUTO

### 125-100-160

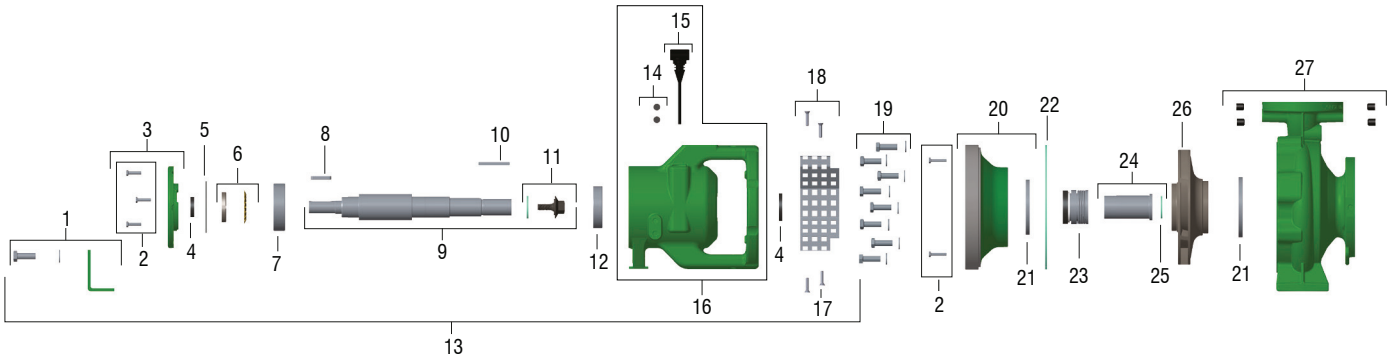


| Item | Descrição | Composição do Kit | Quant. de peças utilizadas no produto | Quant. de peças contidas em cada caixa do kit | 125-100-160 RT166 | 125-100-160 RT174 | 125-100-160 RT180 | 125-100-160 RT188 |
|---|---|---|---|---|---|---|---|---|
| 1 | Kit fixação suporte mancal | Parafuso M12x35 | 1 | 1 | 8720067501A | 8720067501A | 8720067501A | 8720067501A |
| | | Arruela M12 | 1 | 1 | | | | |
| | | Suporte mancal | 1 | 1 | | | | |
| 2 | Kit parafuso M6x30 | - | 5 | 3 | 8720276110A | 8720276110A | 8720276110A | 8720276110A |
| 3 | Kit tampa mancal | Tampa mancal | 1 | 1 | 8701502501A | 8701502501A | 8701502501A | 8701502501A |
| | | Parafuso M6x30 | 3 | 3 | | | | |
| 4 | Kit retentor 40x52x7 | - | 2 | 2 | 8720158108A | 8720158108A | 8720158108A | 8720158108A |
| 5 | O-Ring 2248 | - | 1 | - | 8720114127A | 8720114127A | 8720114127A | 8720114127A |
| 6 | Kit fixação rolamento | Arruela de trava MB10 | 1 | 1 | 8720015108A | 8720015108A | 8720015108A | 8720015108A |
| | | Porca KM10 | 1 | 1 | | | | |
| 7 | Rolamento 6310 C3 | - | 1 | - | 8720374104A | 8720374104A | 8720374104A | 8720374104A |
| 8 | Chaveta L55XB10XH8 | - | 1 | - | 8720494101A | 8720494101A | 8720494101A | 8720494101A |
| 9 | Kit eixo | Chaveta rotor 1/4X32mm | 1 | 1 | 8720453103A | 8720453103A | 8720453103A | 8720453103A |
| | | Chaveta L55XB10XH8 | 1 | 1 | | | | |
| | | Paraf. fix. rotor 1/2X30mm | 1 | 1 | | | | |
| | | Junta 43x31x2mm | 1 | 1 | | | | |
| | | Eixo mancal | 1 | 1 | | | | |
| 10 | Chaveta rotor 1/4X32mm | - | 1 | - | 8723065108A | 8723065108A | 8723065108A | 8723065108A |
| 11 | Kit paraf. fix. rotor | Paraf. fix. rotor 1/2X30mm | 1 | 1 | 8720528101A | 8720528101A | 8720528101A | 8720528101A |
| | | Junta 43x31x2mm | 1 | 1 | | | | |
| 12 | Rolamento 6010 C3 | - | 1 | - | 8720374105A | 8720374105A | 8720374105A | 8720374105A |
| 13 | Kit mancal | Rolamento 6310 C3 | 1 | 1 | 8730012115A | 8730012115A | 8730012115A | 8730012115A |
| | | Rolamento 6010 C3 | 1 | 1 | | | | |
| | | Retentor 40X52X7 | 2 | 2 | | | | |
| | | Paraf.S.M6X30 | 3 | 3 | | | | |
| | | O-Ring 2248 | 1 | 1 | | | | |
| | | Porca KM10 | 1 | 1 | | | | |
| | | Arruela de trava MB10 | 1 | 1 | | | | |
| | | Paraf.Torx M6X35 | 4 | 4 | | | | |
| | | Arruela lisa M12 | 1 | 1 | | | | |
| | | Suporte mancal | 1 | 1 | | | | |
| | | Chaveta rotor 1/4X32mm | 1 | 1 | | | | |
| | | Chaveta L55XB10XH8 | 1 | 1 | | | | |
| | | Indicador nível óleo | 1 | 1 | | | | |
| | | Paraf.M12X35 | 1 | 1 | | | | |
| | | Kit corpo mancal | 1 | 1 | | | | |
| | | Tampa mancal | 1 | 1 | | | | |
| | | Eixo mancal | 1 | 1 | | | | |
| | | Grade mancal | 2 | 2 | | | | |
| 14 | Bujão 1/4 NPT | - | 6 | 1 | 8720035103A | 8720035103A | 8720035103A | 8720035103A |
| 15 | Indicador nível de óleo | - | 1 | - | 8720088101A | 8720088101A | 8720088101A | 8720088101A |
| 16 | Kit corpo mancal | Corpo mancal | 1 | 1 | 8701501501A | 8701501501A | 8701501501A | 8701501501A |
| | | Bujão 1/4 NPT | 2 | 2 | | | | |
| | | Indicador nível óleo | 1 | 1 | | | | |
| 17 | Kit paraf.Torx M6X35 | - | 4 | 4 | 8720585101A | 8720585101A | 8720585101A | 8720585101A |
| 18 | Kit grade mancal | Grade mancal | 2 | 2 | 8720511101A | 8720511101A | 8720511101A | 8720511101A |
| | | Paraf.Torx M6X35 | 4 | 4 | | | | |
| 19 | Kit parafuso M12x45 | Parafuso M12x45 | 8 | 5 | 8720276111A | 8720276111A | 8720276111A | 8720276111A |
| | | Arruela M12 | 8 | 5 | | | | |
| 20 | Kit tampa pressão | Tampa pressão | 1 | 1 | 8700459501A | 8700459501A | 8700459501A | 8700459501A |
| | | Anel desgaste 149X165X14 | 1 | 1 | | | | |
| 21 | Anel desgaste 149X165X14mm | - | 2 | 1 | 8700301101A | 8700301101A | 8700301101A | 8700301101A |
| 22 | Junta 236X227X0.8mm | - | 1 | - | 8720489101A | 8720489101A | 8720489101A | 8720489101A |
| 23 | Selo mecânico 1 3/4 T21 BUNA | - | 1 | - | 8720182101A | 8720182101A | 8720182101A | 8720182101A |
| 24 | Kit bucha selo | Bucha selo | 1 | 1 | 8720524101A | 8720524101A | 8720524101A | 8720524101A |
| | | Junta 51x32x0.4 | 1 | 1 | | | | |
| 25 | Junta 51x32x0.4 | - | 1 | - | 8720489104A | 8720489104A | 8720489104A | 8720489104A |
| 26 | Rotor FE | - | 1 | - | 8700438103A | 8700438104A | 8700438105A | 8700438106A |
| 27 | Kit caracol | Caracol | 1 | 1 | 8700427501A | 8700427501A | 8700427501A | 8700427501A |
| | | Bujão 1/4 NPT | 4 | 4 | | | | |
| | | Anel desgaste 149X165X14 | 1 | 1 | | | | |
| **Diâmetro do rotor (mm)** | | | | | **166** | **174** | **180** | **188** |

*Para opções de Selo Mecânico, consulte a página 60.

# DIMENSÕES DO PRODUTO

## DIMENSIONAL DOS FLANGES

Bocais flangeados conforme norma ASME B16.1.

| Código Caracol | Modelo | SUCÇÃO | | | | RECALQUE | | | |
|---|---|---|---|---|---|---|---|---|---|
| | | D | K | C | L | D | K | C | L |
| **8700409** | **065-040-200 F** | Ø 178mm | Ø 140mm | 19mm | 4 FUROS Ø19mm | Ø 127mm | Ø 98.5mm | 17.5mm | 4 FUROS Ø16mm |
| **8700304** | **065-040-250 F** | Ø 190mm | Ø 149mm | 24mm | 8 FUROS Ø22mm | Ø 155mm | Ø 114mm | 19mm | 4 FUROS Ø22mm |
| **8700410** | **080-050-160 F** | Ø 190mm | Ø 152mm | 24mm | 4 FUROS Ø19mm | Ø 152mm | Ø 120mm | 19mm | 4 FUROS Ø19mm |
| **8701498** | **080-050-200 F** | Ø 190mm | Ø 152mm | 19mm | 4 FUROS Ø19mm | Ø 152mm | Ø 120mm | 16mm | 4 FUROS Ø19mm |
| **8700314** | **080-050-250 F** | Ø 209 mm | Ø 168mm | 27mm | 8 FUROS Ø22mm | Ø 165 mm | Ø 127mm | 20mm | 8 FUROS Ø19mm |
| **8700408** | **100-065-125 F** | Ø 229mm | Ø 190mm | 24mm | 8 FUROS Ø19mm | Ø 178mm | Ø 140mm | 23mm | 4 FUROS Ø19mm |
| **8700407** | **100-065-160 F** | Ø 229mm | Ø 190mm | 24mm | 8 FUROS Ø19mm | Ø 178mm | Ø 140mm | 23mm | 4 FUROS Ø19mm |
| **8700310** | **100-065-200 F** | Ø 228mm | Ø 190mm | 24mm | 8 FUROS Ø19mm | Ø 178mm | Ø 140mm | 17mm | 4 FUROS Ø19mm |
| **8701505** | **100-065-250 F** | Ø 254mm | Ø 200mm | 30mm | 8 FUROS Ø22mm | Ø 190mm | Ø 149mm | 24mm | 8 FUROS Ø22mm |

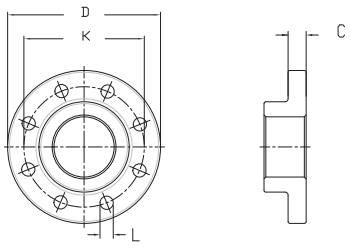


## MANCALIZADA

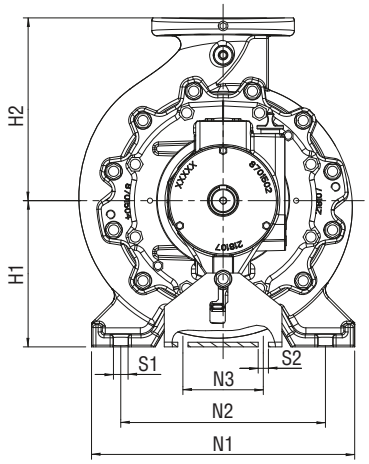


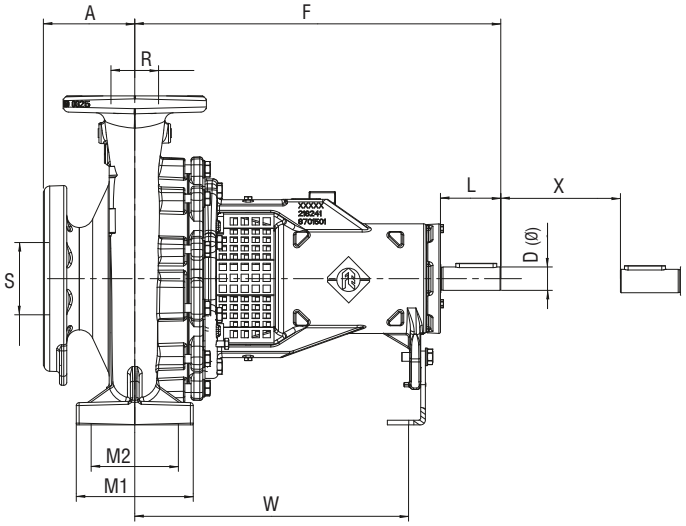


| Dimensões (mm) | A | C1 | C2 | D1 | D2 | D | F | H1 | H2 | L | M1 | M2 | N1 | N2 | N3 | R (“BSP) | S (“BSP) | S1 | S2 | W | X | Diâmetro rotor | Peso (kg) |
|---|---|---|---|---|---|---|---|---|---|---|---|---|---|---|---|---|---|---|---|---|---|---|---|
| **065-040-200** | 100 | 140 | 98.5 | 19 | 16 | 24 | 385 | 160 | 180 | 50 | 100 | 70 | 265 | 212 | 110 | 1.1/2" | 2.1/2" | M12 | M12 | 285 | 100 | 200 | 55 |
| **065-040-250** | 100 | 149 | 114 | 22 | 22 | 32 | 500 | 180 | 225 | 80 | 125 | 95 | 320 | 250 | 110 | 1.1/2” | 2.1/2” | M12 | M12 | 370 | 100 | 250 | 85 |
| **080-050-160** | 100 | 152 | 121 | 19 | 19 | 24 | 385 | 160 | 180 | 50 | 100 | 70 | 265 | 212 | 110 | 2” | 3” | M12 | M12 | 285 | 100 | 160 | 55 |
| **080-050-200** | 100 | 152 | 120 | 19 | 19 | 24 | 385 | 160 | 200 | 50 | 100 | 70 | 265 | 212 | 110 | 2” | 3” | M12 | M12 | 285 | 100 | 200 | 55 |
| **080-050-250** | 125 | 168 | 127 | 22 | 19 | 32 | 500 | 180 | 225 | 80 | 125 | 95 | 320 | 250 | 110 | 2” | 3” | M12 | M12 | 370 | 100 | 250 | 80 |
| **100-065-125** | 100 | 191 | 140 | 19 | 19 | 24 | 385 | 160 | 180 | 50 | 125 | 95 | 280 | 212 | 110 | 2.1/2” | 4” | M12 | M12 | 285 | 100 | 125 | 65 |
| **100-065-160** | 100 | 193 | 140 | 19 | 19 | 32 | 500 | 160 | 200 | 80 | 125 | 95 | 280 | 212 | 110 | 2.1/2” | 4” | M12 | M12 | 370 | 100 | 160 | 90 |
| **100-065-200** | 100 | 190 | 140 | 19 | 19 | 32 | 500 | 180 | 225 | 80 | 125 | 95 | 320 | 250 | 110 | 2.1/2” | 4” | M12 | M12 | 370 | 140 | 200 | 85 |
| **100-065-250** | 125 | 200 | 149 | 22 | 22 | 32 | 500 | 200 | 250 | 80 | 160 | 120 | 360 | 280 | 110 | 2.1/2” | 4” | M16 | M12 | 370 | 140 | 250 | 95 |

Obs.: - As informações poderão sofrer alterações sem prévio aviso, de acordo com a evolução tecnológica.
- A utilização de motores diferentes do padrão de linha alteram as características de desempenho do conjunto.
- Imagens de caráter ilustrativo.

## OPÇÕES DE SELO MECÂNICO

| Descrição | Quantidade de Peças utilizadas no produto | Quantidade de Peças contidas em cada caixa do Kit | Código |
|---|---|---|---|
| Selo Mecânico 1 3/4” T21 EPDM | 1 | 1 | 8720182106A |
| Selo Mecânico 1 3/4” T21 VITON | 1 | 1 | 8720182105A |
| Selo Mecânico 1 3/4” T21 SIC-BUNA | 1 | 1 | 8720182102A |
| Selo Mecânico 1 3/4” T21 SIC-EPDM | 1 | 1 | 8720182103A |
| Selo Mecânico 1 3/4” T21 SIC-VITON | 1 | 1 | 8720182104A |

## ANOTAÇÕES