BOMBAS NORMALIZADAS E MONOBLOCO

FIT Franklin Industrial Technology

Monobloco

Monobloco

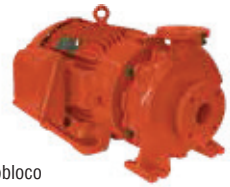
Monobloco

Mancal

DETALHES TÉCNICOS

- Caracol, rotor, tampa de pressão e mancal de ferro fundido GG-25
- Anéis de desgaste e tampa de mancal de ferro fundido GG-15
- Selo mecânico constituído de aço inox AISI-304, buna N, grafite e cerâmica
- Sistema Back pull-out para retirada do conjunto bombeador do caracol
- Modelo R: bocais roscados (BSP)
- Modelo F: bocais flangeados, conforme norma ANSI B16.1
- Motor elétrico WEG IP-55, 2 polos ou 4 polos, 60Hz

Importante:
• Para bombeamento de água até 70° C.
• Para versões com características diferentes das especificadas acima, consulte a Fábrica.

MANCAL:
Bombas Centrífugas Horizontais Mancais, corpo espiral back pull-out bipartido, monoestágio, rotor fechado de fluxo radial, bocal de sucção e recalque flangeados, vedação do eixo através de bucha e selo mecânico, lubrificação do mancal de rolamentos através de óleo; atendendo as especificações técnicas da norma ISO 5199, dimensões e performance conforme norma ISO 2858.

MONOBLOCO:
Motobombas Centrífugas Horizontais, corpo espiral back pull-out bipartido, monoestágio, rotor fechado de fluxo radial, bocais de sucção e recalque flangeados ou roscados, vedação do eixo através de bucha e selo mecânico.

2 polos - 3.500 rpm

MODELO	Potência (cv)	Ø Sucção (pol)	Ø Recalque (pol)	Pressão máxima sem vazão (m.c.a.)	Altura máxima de sucção (m.c.a.)	Ø Rotor (mm)	CARACTERÍSTICAS HIDRÁULICAS – Altura Manométrica Total (m.c.a.)																						
							10	12	14	16	18	20	22	24	26	28	30	32	34	36	38	40	42	44	46	48	50	52	54
							Vazão em m³/h válida para sucção de 0 m.c.a.																						
BPI 065-040-125 F/R/MANC	5	2 1/2	1 1/2	23	8	110	*	*	55,5	47,6	38,3	26,4																	
	6	2 1/2	1 1/2	28	8	120	*	*	*	*	61,6	54,7	46,6	36,8	23														
	7,5	2 1/2	1 1/2	34	8	130	*	*	*	*	*	*	66,4	60,8	54,4	47,1	38,1	24,6											
	10	2 1/2	1 1/2	39	8	139	*	*	*	*	*	*	*	*	70,6	65,8	60,5	54,6	47,6	38,8	24,1								
BPI 080-050-125 F/R/MANC	7,5	3	2	23	8	114	*	*	*	89,7	79,5	67,1	50																
	10	3	2	27	8	120	*	*	*	*	95,1	85,5	74,3	59,9	35,2														
	12,5	3	2	33	8	130	*	*	*	*	*	124	115	106	94,8	82,2	65,7	31,8											
	15	3	2	38	8	139	*	*	*	*	*	*	135	128	119	110	99,9	87,9	72,9	49,5									
BPI 100-065-125 MANC	7,5	4	2 1/2	19	7	112	148	133	116	93																			
BPI 100-065-125 F/R/MANC	10	4	2 1/2	23	7	119	*	*	150	135	117	92,2																	
	12,5	4	2 1/2	27	7	127	*	*	*	*	158	144	127	105	66,1														
	15	4	2 1/2	31	7	132	*	*	*	*	*	172	160	145	128	105	62,5												
	20	4	2 1/2	36	7	141	*	*	*	*	*	*	*	*	172	159	144	125	99,1										

MODELO	Potência (cv)	Ø Sucção (pol)	Ø Recalque (pol)	Pressão máxima sem vazão (m.c.a.)	Altura máxima de sucção (m.c.a.)	Ø Rotor (mm)	Altura Manométrica Total (m.c.a.)																						
							14	16	18	20	22	24	26	28	30	32	34	36	38	40	42	44	46	48	50	52	54	58	60
							Vazão em m³/h válida para sucção de 0 m.c.a.																						
BPI 065-040-160 F/R/MANC	7,5	2 1/2	1 1/2	31	8	125	*	*	70,4	64,4	57,8	50,4	41,9	31,6															
	10	2 1/2	1 1/2	37	8	138	*	*	*	*	*	72,1	66,3	59,9	52,9	45	35,5	23,2											
	12,5	2 1/2	1 1/2	44	8	150	*	*	*	*	*	*	*	79,3	74	68,4	62,3	55,6	48,1	39,4	28,6								
	15	2 1/2	1 1/2	52	8	159	*	*	*	*	*	*	*	*	*	*	79,6	75,9	71,9	67,6	62,9	57,6	51,5	44,1	33,4				
	20	2 1/2	1 1/2	62	8	174	*	*	*	*	*	*	*	*	*	*	*	*	*	88,3	84,9	81,4	77,7	73,8	69,5	64,8	59,5	46,1	35,7
BPI 080-050-160 F/R/MANC	10	3	2	32	8	130	*	*	*	*	97,4	88,1	77,4	64,4	46,1														
	12,5	3	2	38	8	139	*	*	*	*	*	*	106	97,5	88,1	77,2	63,8	44,3											
	15	3	2	42	8	147	*	*	*	*	*	*	*	*	109	101	91,7	81,2	68,6	51,4									
	20	3	2	52	8	158	*	*	*	*	*	*	*	*	*	*	*	*	115	108	99	89,4	78,2	64,1	42,3				
	25	3	2	62	8	174	*	*	*	*	*	*	*	*	*	*	*	*	*	*	*	*	*	120	113	105	95,4	72,1	54,6
BPI 100-065-160 F/R/MANC	12,5	4	2 1/2	30	7	131	137	133	128	123	116	107	91,6	61,8															
	15	4	2 1/2	34	7	136	*	*	142	138	133	128	121	111	95,6	67,4													
	20	4	2 1/2	42	7	150	*	*	*	*	*	153	150	145	140	134	126	116	99,2	71,5									
	25	4	2 1/2	50	7	158	*	*	*	*	*	*	*	*	163	159	155	150	144	137	128	115	93,7	64					
	30	4	2 1/2	58	7	171	*	*	*	*	*	*	*	*	*	*	*	173	169	165	161	156	150	143	133	120	100		
	40	4	2 1/2	62	7	174	*	*	*	*	*	*	*	*	*	*	*	*	178	175	171	167	162	157	150	142	132	93,7	65
BPI 125-080-160 F/MANC	30	5	3	32	7	138	*	286	268	248	226	202	175	142	96,6														
	40	5	3	45	7	156	*	*	*	*	*	*	305	287	269	249	228	204	176	143	97,6								
	50	5	3	52	7	168	*	*	*	*	*	*	*	*	319	305	290	273	256	237	215	191	161	120					
BPI 125-080-160 MANC	60	5	3	56	7	174	*	*	*	*	*	*	*	*	*	344	331	317	302	286	268	250	229	205	176	137			

2 polos - 3.500 rpm

MODELO	Potência (cv)	Ø Sucção (pol)	Ø Recalque (pol)	Pressão máxima sem vazão (m.c.a.)	Altura máxima de sucção (m.c.a.)	Ø Rotor (mm)	Altura Manométrica Total (m.c.a.)																					
							14	16	18	20	22	24	26	28	30	32	34	36	38	40	42	44	46	48	50	52	54	58	60
							Vazão em m³/h válida para sucção de 0 m.c.a.																						
BPI 125-100-160 F MANC	50	5	4	46	7	166	*	*	*	*	*	*	*	*	387	364	339	312	281	246	203	140							
BPI 125-100-160 MANC	60	5	4	52	7	174	*	*	*	*	*	*	*	*	422	403	383	361	338	313	285	254	218	173	101				
	60	5	4	60	7	180	*	*	*	*	*	*	*	*	*	*	412	396	379	361	342	322	300	275	247	213	169		
	75	5	4	64	7	188	*	*	*	*	*	*	*	*	*	*	*	433	418	402	385	368	349	329	307	283	256	182	103

MODELO	Potência (cv)	Ø Sucção (pol)	Ø Recalque (pol)	Pressão máxima sem vazão (m.c.a.)	Altura máxima de sucção (m.c.a.)	Ø Rotor (mm)	Altura Manométrica Total (m.c.a.)																					
							20	22	24	26	28	30	34	38	42	46	50	54	58	62	66	70	74	78	82	86	90	94	98
							Vazão em m³/h válida para sucção de 0 m.c.a.																						
BPI 065-040-200 F/R/MANC	12,5	2 1/2	1 1/2	51	8	166	62	60,9	59,8	58,7	57,4	56,1	53,2	49,6	45,1	38,6	20,8												
	15	2 1/2	1 1/2	61	8	177	*	*	*	*	*	*	63,9	61,2	58,1	54,6	50,3	44,7	35,7										
	20	2 1/2	1 1/2	74	8	189	*	*	*	*	*	*	*	*	70,4	67,9	65,2	62,2	58,8	54,7	49,5	42,1							
	25	2 1/2	1 1/2	85	8	201	*	*	*	*	*	*	*	*	*	*	73,9	71,6	69	66,1	62,9	59,2	54,7	48,9	39,6				
	30	2 1/2	1 1/2	90	8	212	*	*	*	*	*	*	*	*	*	*	*	75,6	73,2	70,7	67,9	64,7	61,1	56,9	51,4	43,4			
BPI 080-050-200 F/R/MANC	25	3	2	63	8	177	*	*	*	*	*	*	*	*	*	*	91,8	82,2	69,6										
	30	3	2	70	8	187	*	*	*	*	*	*	*	*	*	*	*	101	92,9	83,1	69,9								
	40	3	2	89	8	206	*	*	*	*	*	*	*	*	*	*	*	*	*	*	*	118	111	102	90	71,1			
	50	3	2	101	8	219	*	*	*	*	*	*	*	*	*	*	*	*	*	*	*	*	*	118	112	105	95,8	84,2	64,7
BPI 100-065-200 F/R/MANC	25	4	2 1/2	54	8	162	*	*	*	*	*	*	*	130	119	105	85,5												
	30	4	2 1/2	61	8	172	*	*	*	*	*	*	*	*	139	130	118	103	78,9										
	40	4	2 1/2	75	8	191	*	*	*	*	*	*	*	*	*	*	*	*	141	130	117	97,8	55,5						
	50	4	2 1/2	87	8	206	*	*	*	*	*	*	*	*	*	*	*	*	*	*	162	153	142	128	108				
BPI 100-065-200 MANC	60	4	2 1/2	98	8	219	*	*	*	*	*	*	*	*	*	*	*	*	*	*	*	*	173	165	155	144	129	106	
BPI 125-080-200 F MANC	50	5	3	64	7	178	*	*	*	*	*	*	282	265	248	228	206	180	148	96,4									
BPI 125-080-200 MANC	60	5	3	73	7	189	*	*	*	*	*	*	*	*	*	286	268	248	226	201	170	125							
	75	5	3	92	7	207	*	*	*	*	*	*	*	*	*	*	*	318	302	285	266	246	223	195	160	95			
	100	5	3	100	7	219	*	*	*	*	*	*	*	*	*	*	*	*	*	341	326	309	292	272	251	226	197	157	
BPI 125-100-200 MANC	75	5	4	62	7	180	*	*	*	*	*	*	*	*	357	326	290	248	192										
	100	5	4	72	7	193	*	*	*	*	*	*	*	*	*	*	371	340	307	267	217	134							
	125	5	4	83	7	206	*	*	*	*	*	*	*	*	*	*	*	*	*	386	355	320	279	226	127				
	150	5	4	94	7	219	*	*	*	*	*	*	*	*	*	*	*	*	*	*	*	411	382	350	314	269	209		

MODELO	Potência (cv)	Ø Sucção (pol)	Ø Recalque (pol)	Pressão máxima sem vazão (m.c.a.)	Altura máxima de sucção (m.c.a.)	Ø Rotor (mm)	CARACTERÍSTICAS HIDRÁULICAS – Altura Manométrica Total (m.c.a.)																					
							62	64	66	68	70	72	74	76	78	80	85	90	95	100	105	110	115	120	125	130	135	140	145
							Vazão em m³/h válida para sucção de 0 m.c.a.																						
BPI 065-040-250 F/MANC	25	2 1/2	1 1/2	91	8	212	*	*	*	*	60	58,2	56,2	54	51,6	48,9	39,7												
	30	2 1/2	1 1/2	102	8	225	*	*	*	*	*	*	*	*	64,4	62,7	58	52	43,7	26,1									
	40	2 1/2	1 1/2	122	8	246	*	*	*	*	*	*	*	*	*	*	*	72,7	69,1	64,9	59,9	53,6	44,8	24,7					
	50	2 1/2	1 1/2	136	8	260	*	*	*	*	*	*	*	*	*	*	*	*	*	77,2	73,8	70	65,6	60,3	53,6	43,8	12,7		
BPI 080-050-250 F/MANC	40	3	2	94	8	217	*	*	*	108	106	104	101	98,8	96,2	93,4	84,6	70,8											
	50	3	2	110	8	232	*	*	*	*	*	*	*	*	*	115	110	105	98	89,4	76,2								
BPI 080-050-250 MANC	60	3	2	124	8	247	*	*	*	*	*	*	*	*	*	*	*	123	119	114	108	101	91,8	77,5					
	75	3	2	137	8	260	*	*	*	*	*	*	*	*	*	*	*	*	*	129	125	120	115	109	101	90,8	71		
BPI 100-065-250 F MANC	50	4	2 1/2	89	7	211	*	*	*	154	150	147	143	139	134	129	110												
BPI 100-065-250 MANC	60	4	2 1/2	102	7	225	*	*	*	*	*	*	*	*	*	160	151	140	125	90,3									
	75	4	2 1/2	116	7	240	*	*	*	*	*	*	*	*	*	*	178	172	164	155	143	125							
	100	4	2 1/2	135	7	260	*	*	*	*	*	*	*	*	*	*	*	*	*	*	187	180	172	162	150	132			
BPI 125-080-250 MANC	100	5	3	96	7	216	257	251	245	239	232	226	218	211	203	195	171	140											
	100	5	3	109	7	231	*	*	*	*	*	*	266	261	255	249	232	214	193	168	132								
	125	5	3	122	7	243	*	*	*	*	*	*	*	*	*	*	285	271	256	239	220	197	167	113					
	150	5	3	135	7	256	*	*	*	*	*	*	*	*	*	*	*	*	299	285	271	255	238	217	192	158			
	175	5	3	148	7	269	*	*	*	*	*	*	*	*	*	*	*	*	*	*	314	301	287	273	256	238	217	191	153

4 polos - 1.750 rpm

MODELO	Potência (cv)	Ø Sucção (pol)	Ø Recalque (pol)	Pressão máxima sem vazão (m.c.a.)	Altura máxima de sucção (m.c.a.)	Ø Rotor (mm)	CARACTERÍSTICAS HIDRÁULICAS – Altura Manométrica Total (m.c.a.)																					
							2	3	4	5	6	7	8	9	10	11	12	13	14	16	18	20	22	24	26	28	30	32
							Vazão em m³/h válida para sucção de 0 m.c.a.																					
BPI 065-040-125 MANC	3/4	2 1/2	1 1/2	6	8	110	37,7	31,6	24,1	13,7																		
	1	2 1/2	1 1/2	7	8	120	44,4	39,6	34,2	27,6	18,8																	
BPI 065-040-125 F/R/MANC	1	2 1/2	1 1/2	9	8	130	*	44,6	40,5	36	30,6	23,9	13															
	1,5	2 1/2	1 1/2	10	8	139	*	*	45,2	41,6	37,6	33,1	27,5	19,8														
BPI 065-040-160 F/R/MANC	1	2 1/2	1 1/2	8	8	125	*	37,8	34,4	30,5	25,6	19,1																
	1,5	2 1/2	1 1/2	10	8	138	*	*	*	37,5	34	29,8	24,5	17,1														
	1,5	2 1/2	1 1/2	12	8	150	*	*	*	*	40,5	37,2	33,4	29	23,3	14,7												
	2	2 1/2	1 1/2	14	8	159	*	*	*	*	*	43,9	40,6	37,1	33	28,2	22,2	11,6										
	3	2 1/2	1 1/2	17	8	174	*	*	*	*	*	*	*	46	43,1	39,7	36	31,7	26,5									
BPI 065-040-200 F/R/MANC	2	2 1/2	1 1/2	15	8	177	*	*	35,7	34,8	33,7	32,6	31,4	30,1	28,5	26,7	24,6	21,8	17,1									
	3	2 1/2	1 1/2	20	8	201	*	*	*	*	*	*	39,3	38,3	37,3	36,2	35	33,7	32,2	28,7	23,1							
	4	2 1/2	1 1/2	23	8	212	*	*	*	*	*	*	*	*	41,3	40,4	39,4	38,4	37,3	34,7	31,6	27,3	18,6					
BPI 065-040-250 F/MANC	4	2 1/2	1 1/2	23	8	212	*	*	*	*	42,8	42	41,2	40,3	39,4	38,5	37,4	36,3	35,2	32,5	29,2	24,6	15,1					
	5	2 1/2	1 1/2	26	8	225	*	*	*	*	*	*	44,5	43,7	42,9	42,1	41,2	40,2	39,2	37	34,5	31,4	27,4	20,9				
	6	2 1/2	1 1/2	31	8	246	*	*	*	*	*	*	*	*	*	47,6	46,9	46,1	45,3	43,6	41,7	39,5	37,1	34,2	30,6	25,4	13	
	7,5	2 1/2	1 1/2	35	8	260	*	*	*	*	*	*	*	*	*	*	*	49,8	49,1	47,6	45,9	44,1	42,1	39,9	37,3	34,2	30,2	24,3

BOMBAS NORMALIZADAS E MONOBLOCO

4 polos - 1.750 rpm

MODELO	Potência (cv)	Ø Sucção (pol)	Ø Recalque (pol)	Pressão máxima sem vazão (m.c.a.)	Altura máxima de sucção (m.c.a.)	Ø Rotor (mm)	CARACTERÍSTICAS HIDRÁULICAS – Altura Manométrica Total (m.c.a.)																						
							2	3	4	5	6	7	8	9	10	11	12	13	14	16	18	20	22	24	26	28	30	32	36
							Vazão em m³/h válida para sucção de 0 m.c.a.																						
BPI 080-050-125 F/R/MANC	1	3	2	6	8	114	*	*	43,6	28,7																			
	1,5	3	2	9	8	130	*	*	*	66,5	57,2	45,2	23,5																
	2	3	2	10	8	139	*	*	*	76,4	68,7	59,7	48,3	30															
BPI 080-050-160 F/R/MANC	1,5	3	2	8	8	139	70,8	64,8	58,1	50,4	40,8	26,8																	
	2	3	2	11	8	147	*	*	73,4	67,6	61,2	53,9	45,1	33,4															
	3	3	2	14	8	158	*	*	*	*	79,2	73,9	68,1	61,6	54,1	45,1	32,7												
	4	3	2	16	8	174	*	*	*	*	*	*	83,8	78,7	73,2	67,2	60,4	52,6	42,8										
BPI 080-050-200 F/R/MANC	3	3	2	16	8	177	*	*	*	*	*	*	*	*	*	50,1	46,1	41,3	35,1										
	4	3	2	18	8	187	*	*	*	*	*	*	*	*	*	59,1	56	52,6	48,8	38,8									
	5	3	2	23	8	206	*	*	*	*	*	*	*	*	*	*	*	*	*	*	57,3	48,4	26,4						
	6	3	2	25	8	219	*	*	*	*	*	*	*	*	*	*	*	*	*	*	63,4	57,3	48,7	29,8					
	7,5	3	2	25	8	219	*	*	*	*	*	*	*	*	*	*	*	*	72,5	68,4	63,4	57,3	48,7	29,8					
BPI 080-050-250 F/MANC	5	3	2	20	8	197	*	*	*	62,1	61	59,8	58,6	57,3	55,9	54,4	52,7	50,9	48,9	44	36,2								
	6	3	2	24	8	217	*	*	*	*	*	67,4	66,4	65,3	64,1	63	61,7	60,3	58,9	55,7	51,8	46,8	38,9						
	7,5	3	2	28	8	232	*	*	*	*	*	*	72,6	71,7	70,7	69,7	68,6	67,5	66,3	63,8	60,9	57,6	53,6	48,3	40				
	10	3	2	34	8	260	*	*	*	*	*	*	*	*	80,6	79,7	78,8	77,9	76,9	74,9	72,7	70,3	67,7	64,7	61,2	57,1	51,6	42,7	
BPI 100-065-125 F/R/MANC	1,5	4	2 1/2	7	8	127	98,7	88,5	76	59,4																			
	2	4	2 1/2	9	8	132	115	107	97,6	86,7	73,1	53,6																	
	3	4	2 1/2	10	8	141	*	120	112	103	92,6	80	63,2																
BPI 100-065-160 F/R/MANC	2	4	2 1/2	9	8	131	*	72,1	69,1	65,2	59,7	50																	
	3	4	2 1/2	12	8	158	*	*	87	84,5	81,6	78,1	73,6	67,2	55,9	29,4													
	4	4	2 1/2	15	8	171	*	*	*	*	94,4	92,1	89,5	86,4	82,8	78,1	71,7	60,7	37,5										
	5	4	2 1/2	16	8	174	*	*	*	*	98	95,8	93,4	90,7	87,5	83,6	78,6	71,4	58,8										
BPI 100-065-200 F/R/MANC	4	4	2 1/2	14	8	162	*	86,8	84,2	81,4	78,4	75,1	71,4	67,3	62,4	56,5	48,7	35,2											
	5	4	2 1/2	16	8	172	*	*	90,7	88,1	85,4	82,5	79,3	75,9	72	67,6	62,4	55,9	46,9										
	6	4	2 1/2	19	8	191	*	*	*	*	*	95,8	93,3	90,6	87,7	84,5	81,1	77,3	73,1	62,2	42,4								
	7,5	4	2 1/2	22	8	206	*	*	*	*	*	*	*	104	102	99	96,4	93,5	90,4	83,2	74	60							
	10	4	2 1/2	25	8	219	*	*	*	*	*	*	*	*	111	109	106	104	101	95,5	88,7	80,3	68,6	42,6					
BPI 100-065-250 F/MANC	7,5	4	2 1/2	22	8	211	*	*	99,5	98,2	96,8	95,3	93,8	92,1	90,4	88,6	86,6	84,5	82,2	76,9	69,7	58							
	10	4	2 1/2	26	8	225	*	*	*	*	*	*	103	102	100	98,8	97,2	95,6	93,8	89,9	85,4	79,9	72,7	60,8					
	12,5	4	2 1/2	30	8	240	*	*	*	*	*	*	*	110	109	108	106	105	103	99,9	96,3	92,2	87,3	81,3	73,1	57,6			
	15	4	2 1/2	35	8	260	*	*	*	*	*	*	*	*	*	*	118	116	115	112	110	106	103	98,7	94,1	88,6	81,4	70,6	
BPI 125-080-160 F/MANC	4	5	3	10	7	138	*	*	*	146	125	101	71,7	31,3															
	5	5	3	12	7	156	*	*	*	*	159	141	121	98,5	70,8	32,5													
	6	5	3	14	7	168	*	*	*	*	*	*	158	141	121	99,1	71,5												
	7,5	5	3	15	7	174	*	*	*	*	*	*	*	172	155	135	112	82,8											
BPI 125-080-200 F/MANC	6	5	3	17	7	178	*	*	*	*	*	*	*	*	129	119	109	97,4	83,3										
	7,5	5	3	19	7	189	*	*	*	*	*	*	*	*	*	*	139	130	119	93,9									
	10	5	3	23	7	207	*	*	*	*	*	*	*	*	*	*	*	*	*	138	118	90,2							
	12,5	5	3	25	7	219	*	*	*	*	*	*	*	*	*	*	*	*	*	*	151	131	107	64,9					
BPI 125-080-250 F/MANC	10	5	3	23	7	216	*	*	*	*	*	*	*	*	*	*	*	*	136	126	113	94,9	56,2						
	12,5	5	3	28	7	231	*	*	*	*	*	*	*	*	*	*	*	*	*	*	145	135	122	106	79,1				
	15	5	3	31	7	243	*	*	*	*	*	*	*	*	*	*	*	*	*	*	160	152	142	131	117	95,8			
	20	5	3	34	7	256	*	*	*	*	*	*	*	*	*	*	*	*	*	*	175	168	161	152	142	129	113	86,2	
	25	5	3	37	7	269	*	*	*	*	*	*	*	*	*	*	*	*	*	*	190	184	177	170	162	152	142	128	74,2
BPI 125-100-160 F/MANC	6	5	4	12	7	166	*	*	*	*	*	199	176	148	112														
	7,5	5	4	15	7	180	*	*	*	*	*	*	214	198	181	162	139	108											
	10	5	4	16	7	188	*	*	*	*	*	*	*	217	201	184	165	142	113										
BPI 125-100-200 F/MANC	10	5	4	16	7	180	*	*	*	*	*	219	208	197	186	173	158	140	118										
	12,5	5	4	19	7	193	*	*	*	*	*	*	*	*	*	*	219	205	190	151									
	15	5	4	21	7	206	*	*	*	*	*	*	*	*	*	*	*	234	223	196	161	94,5							
	20	5	4	24	7	219	*	*	*	*	*	*	*	*	*	*	*	*	*	242	216	183	134						

Obs.: - Dados hidráulicos conforme ISO 9906 anexo "A", com motor de linha e frequência indicados. Para condições diferentes, consulte a Fábrica.
- Não utilize a motobomba nas faixas com asteriscos (*).
- Para obter a altura manométrica total em m.c.a., não deixe de considerar as perdas de carga por atrito da instalação.
- Obrigatório o aterramento do motor elétrico, conforme previsto na norma NBR 5410 ou norma equivalente do país onde o produto será instalado.

INFORMAÇÕES PARA PEDIDO - KIT CONTRAFLANGE

Descrição	Modelos de Motobombas	ø Sucção	ø Recalque	Class (Lb)
Kit Contraflange BPI 065-040	BPI 065-040-125 BPI 065-040-160 BPI 065-040-200	2.1/2	1.1/2	125
Kit Contraflange BPI 065-040	BPI 065-040-250	2.1/2	1.1/2	250
Kit Contraflange BPI 080-050	BPI 080-050-125 BPI 080-050-160 BPI 080-050-200	3	2	125
Kit Contraflange BPI 080-050	BPI 080-050-250	3	2	250

Descrição	Modelos de Motobombas	ø Sucção	ø Recalque	Class (Lb)
Kit Contraflange BPI 100-065	BPI 100-065-125 BPI 100-065-160 BPI 100-065-200	4	2.1/2	125
Kit Contraflange BPI 100-065	BPI 100-065-250	4	2.1/2	250
Kit Contraflange BPI 125-080	BPI 125-080-160 BPI 125-080-200	5	3	125
Kit Contraflange BPI 125-080	BPI 125-080-250	5	3	250
Kit Contraflange BPI 125-100	BPI 125-100-160 BPI 125-100-200	5	4	125

COMPONENTES DO PRODUTO

125-080-250

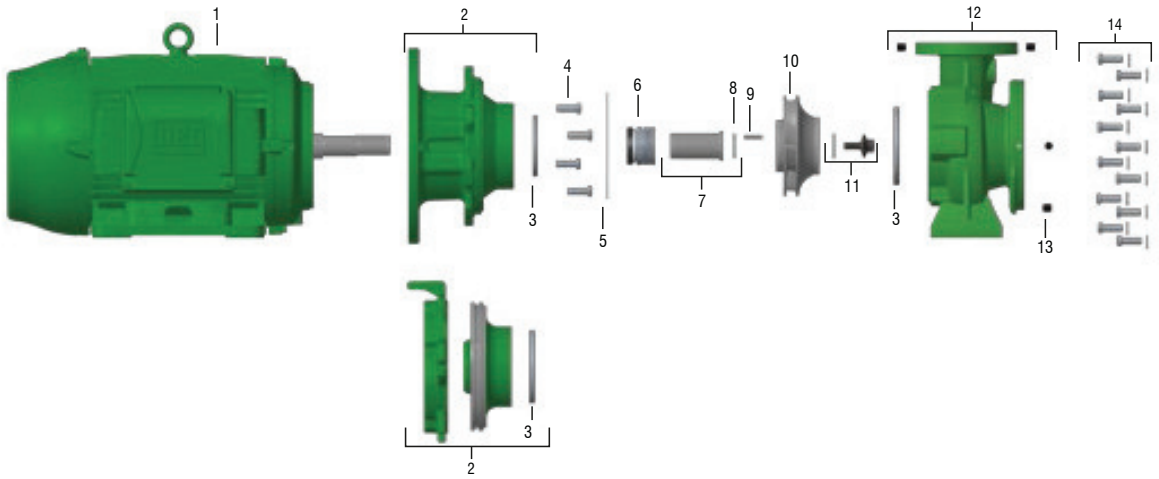

Item	Descrição	Composição do Kit	Quant. de peças utilizadas no produto	Quant. de peças contidas em cada caixa do kit	125-080-250				
					4 polos				
					10 cv	12,5 cv	15 cv	20 cv	25 cv
					MONO/TRIF.	MONO/TRIF.	TRIF.	TRIF.	TRIF.
1	Motor elétrico IP-55, 2 e 4 polos, 60 Hz	-	1	-					
2	Kit intermediário	Intermediário	1	1	-	-	-	8700460501A	8701535501A
		Anel desgaste 149.1X165X14	1	1					
	Kit intermediário com tampa pressão	Intermediário	1	1	8701534501A	8701534501A	8701534501A	-	-
		Tampa de pressão	1	1					
		Anel desgaste 149,1x165x14	1	1					
3	Anel desgaste 149.1X165X14mm	-	2	-	8700301101A	8700301101A	8700301101A	8700301101A	8700301101A
4	Kit Paraf.SZ.NC. 1/2X1	-	4	4	8720130101A	8720130101A	8720130101A	8720130101A	8720130101A
5	Junta 280X271X0.8mm	-	1	-	8720489102A	8720489102A	8720489102A	8720489102A	8720489102A
6	Selo mecânico 1 3/8 T21 BUNA	-	1	-	8720206101A	8720206101A	8720206101A	-	-
	Selo mecânico 1 3/4 T21 BUNA	-	1	-	-	-	-	8720182101A	8720182101A
7	Kit bucha selo	Bucha selo 1 3/8x65mm	1	1	8720522101A	8720522101A	8720522101A	-	-
		Junta 40x23x0.4mm	1	1					
		Bucha selo 1 3/4X142mm	1	1	-	-	-	8720524101A	8720524101A
		Junta 51x32x0.4mm	1	1					
8	Junta bucha	-	1	-	8720489105A	8720489105A	8720489105A	-	-
		-	1	-	-	-	-	8720489104A	8720489104A
9	Chaveta rotor	-	1	-	8720055101A	8720055101A	8720055101A	-	-
		-	1	-	-	-	-	8723065108A	8723065108A
10	Rotor FE	-	1	-	8700437113A	8700437112A	8700437111A	8700437103A	8700437102A
11	Kit paraf. fix. rotor	Paraf. fix. rotor	1	1	8720529101A	8720529101A	8720529101A	-	-
		Junta 43X31X2	1	1	-	-	-	8720528101A	8720528101A
12	Kit caracol	Caracol	1	1	8700426501A	8700426501A	8700426501A	8700426501A	8700426501A
		Bujão 1/4 NPT	4	4					
		Anel desgaste 149.1x165x14	1	1					
13	Bujão 1/4 NPT	-	4	-	8720035103A	8720035103A	8720035103A	8720035103A	8720035103A
14	Kit Paraf.SZ.M12	Paraf. M12X35	12	5	8720276109A	8720276109A	8720276109A	-	-
		Arruela M12	12	5					
		Paraf. M12X45	12	5	-	-	-	8720276111A	8720276111A
		Arruela M12	12	5					
Diâmetro do rotor (mm)					**216**	**231**	**243**	**256**	**269**

*Para opções de Selo Mecânico, consulte a página 60.

DIMENSÕES DO PRODUTO

DIMENSIONAL DOS FLANGES

Bocais flangeados conforme norma ASME B16.1.

Código Caracol	Modelo	SUCÇÃO				RECALQUE			
		D	K	C	L	D	K	C	L
8700409	**065-040-200 F**	Ø 178mm	Ø 140mm	19mm	4 FUROS Ø19mm	Ø 127mm	Ø 98.5mm	17.5mm	4 FUROS Ø16mm
8700304	**065-040-250 F**	Ø 190mm	Ø 149mm	24mm	8 FUROS Ø22mm	Ø 155mm	Ø 114mm	19mm	4 FUROS Ø22mm
8700410	**080-050-160 F**	Ø 190mm	Ø 152mm	24mm	4 FUROS Ø19mm	Ø 152mm	Ø 120mm	19mm	4 FUROS Ø19mm
8701498	**080-050-200 F**	Ø 190mm	Ø 152mm	19mm	4 FUROS Ø19mm	Ø 152mm	Ø 120mm	16mm	4 FUROS Ø19mm
8700314	**080-050-250 F**	Ø 209 mm	Ø 168mm	27mm	8 FUROS Ø22mm	Ø 165 mm	Ø 127mm	20mm	8 FUROS Ø19mm
8700408	**100-065-125 F**	Ø 229mm	Ø 190mm	24mm	8 FUROS Ø19mm	Ø 178mm	Ø 140mm	23mm	4 FUROS Ø19mm
8700407	**100-065-160 F**	Ø 229mm	Ø 190mm	24mm	8 FUROS Ø19mm	Ø 178mm	Ø 140mm	23mm	4 FUROS Ø19mm
8700310	**100-065-200 F**	Ø 228mm	Ø 190mm	24mm	8 FUROS Ø19mm	Ø 178mm	Ø 140mm	17mm	4 FUROS Ø19mm
8701505	**100-065-250 F**	Ø 254mm	Ø 200mm	30mm	8 FUROS Ø22mm	Ø 190mm	Ø 149mm	24mm	8 FUROS Ø22mm

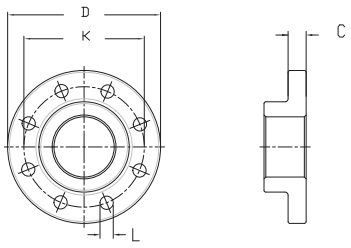

MANCALIZADA

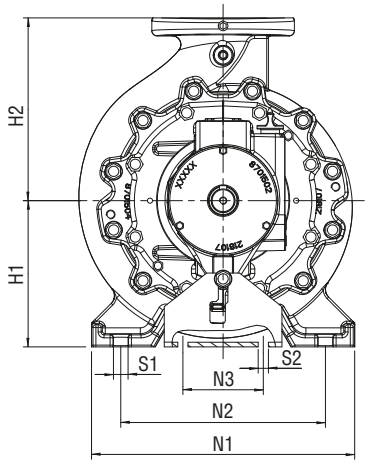

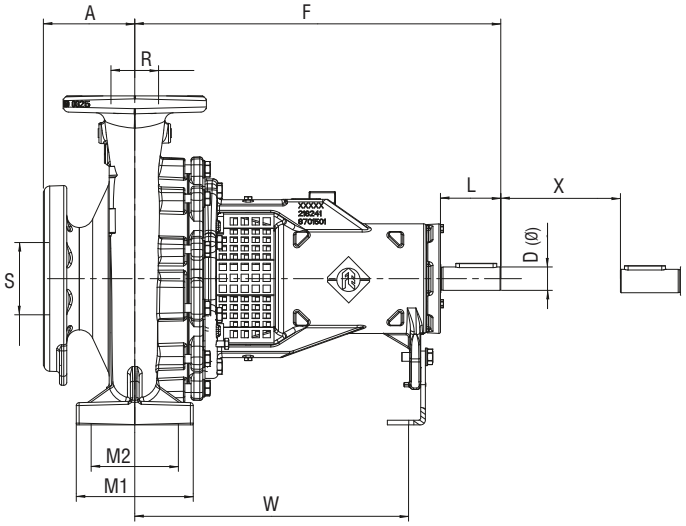

Dimensões (mm)	A	C1	C2	D1	D2	D	F	H1	H2	L	M1	M2	N1	N2	N3	R (“BSP)	S (“BSP)	S1	S2	W	X	Diâmetro rotor	Peso (kg)
065-040-200	100	140	98.5	19	16	24	385	160	180	50	100	70	265	212	110	1.1/2"	2.1/2"	M12	M12	285	100	200	55
065-040-250	100	149	114	22	22	32	500	180	225	80	125	95	320	250	110	1.1/2”	2.1/2”	M12	M12	370	100	250	85
080-050-160	100	152	121	19	19	24	385	160	180	50	100	70	265	212	110	2”	3”	M12	M12	285	100	160	55
080-050-200	100	152	120	19	19	24	385	160	200	50	100	70	265	212	110	2”	3”	M12	M12	285	100	200	55
080-050-250	125	168	127	22	19	32	500	180	225	80	125	95	320	250	110	2”	3”	M12	M12	370	100	250	80
100-065-125	100	191	140	19	19	24	385	160	180	50	125	95	280	212	110	2.1/2”	4”	M12	M12	285	100	125	65
100-065-160	100	193	140	19	19	32	500	160	200	80	125	95	280	212	110	2.1/2”	4”	M12	M12	370	100	160	90
100-065-200	100	190	140	19	19	32	500	180	225	80	125	95	320	250	110	2.1/2”	4”	M12	M12	370	140	200	85
100-065-250	125	200	149	22	22	32	500	200	250	80	160	120	360	280	110	2.1/2”	4”	M16	M12	370	140	250	95

Obs.: - As informações poderão sofrer alterações sem prévio aviso, de acordo com a evolução tecnológica.
- A utilização de motores diferentes do padrão de linha alteram as características de desempenho do conjunto.
- Imagens de caráter ilustrativo.

OPÇÕES DE SELO MECÂNICO

Descrição	Quantidade de Peças utilizadas no produto	Quantidade de Peças contidas em cada caixa do Kit	Código
Selo Mecânico 1 3/4” T21 EPDM	1	1	8720182106A
Selo Mecânico 1 3/4” T21 VITON	1	1	8720182105A
Selo Mecânico 1 3/4” T21 SIC-BUNA	1	1	8720182102A
Selo Mecânico 1 3/4” T21 SIC-EPDM	1	1	8720182103A
Selo Mecânico 1 3/4” T21 SIC-VITON	1	1	8720182104A

ANOTAÇÕES